Opis prac:

- Budowa elektroenergetycznej linii kablowej nn-0,4kV typu YAKXS 4x240 mm^2 od planowanego złącza kablowo-pomiarowego Tauron do projektowanego złącza kablowego Z-ChP z wyłącznikiem ppoż.– 1 szt.
- Montaż złącza kablowego Z-ChP z wyłącznikiem ppoż. dla stacji ładowania – 1 szt.
- Budowa elektroenergetycznej linii kablowej nn-0,4kV typu 5x YAKXS 1x185 mm^2 od projektowanego złącza kablowego Z-ChP do projektowanego złącza kablowego ZS – 1 szt.
- Montaż złącza kablowego ZS – 1 szt.
- Budowa elektroenergetycznej linii kablowej nn-0,4kV typu 5x YKXS 1x95 mm^2 od projektowanego złącza kablowego ZS do projektowanej ładowarki – 1 szt.
- Montaż fundamentu.

Zestawienie materiałów podstawowych:

Lp.	NAZWA MATERIAŁU	Jedn.	Ilość
1.	Kabel YAKXS 1x185 mm^2	m	395
2.	Kabel YKXS 1x95 mm^2	m	30
3.	Kabel YAKXS 4x240 mm^2	m	4
4.	Bednarka FeZn 30x4 mm	m	4
5.	Kabel YKSY 7x2,5 mm^2	m	7
6.	Kabel zewnętrzny żelowany FTPw kat.5e F/UTP 4x2x0,5	m	10
7.	Rura osłonowa RHDPE Ø110 niebieska (np. DVR)	m	6
8.	Koryto kablowe BAKS KCP200H50 + zawiesia	m	8
9.	Korytko kablowe BAKS KGL200H42 + zawiesia	m	25
10.	Pokrywa korytka BAKS PZKZP200	m	12
11.	Złącze kablowe zasilające ZS (wg schematu) + adapter 1xRJ45 1x keystone na szynę DIN TH-35 OB. + gniazdo Keystone RJ45 STP kat.6A	kpl.	1
12.	Złącze kablowe Z-ChP z wyłącznikiem przeciwpożarowym (wg schematu)	kpl.	1
13.	Uziom kompletny pionowy 3m, FeCu Ø16	kpl.	1

LEGENDA:

projektowane linie kablowe nn-0,4 kV układane bezpośrednio w ziemi

projektowane linie kablowe nn-0,4 kV układane w rurach ochronnych

UWAGA: podane długości kabli uwzględniają łączne długości na parkingu oraz w terenie.

Projektowane linie kablowe układać zgodnie z normą N-SEP-E-004 metodą wykopu otwartego.

Całość prac wykonać zgodnie z obowiązującymi przepisami, normami oraz zasadami wiedzy technicznej.

Rysunki i opis stanowią integralną część projektu, które należy rozpatrywać łącznie.

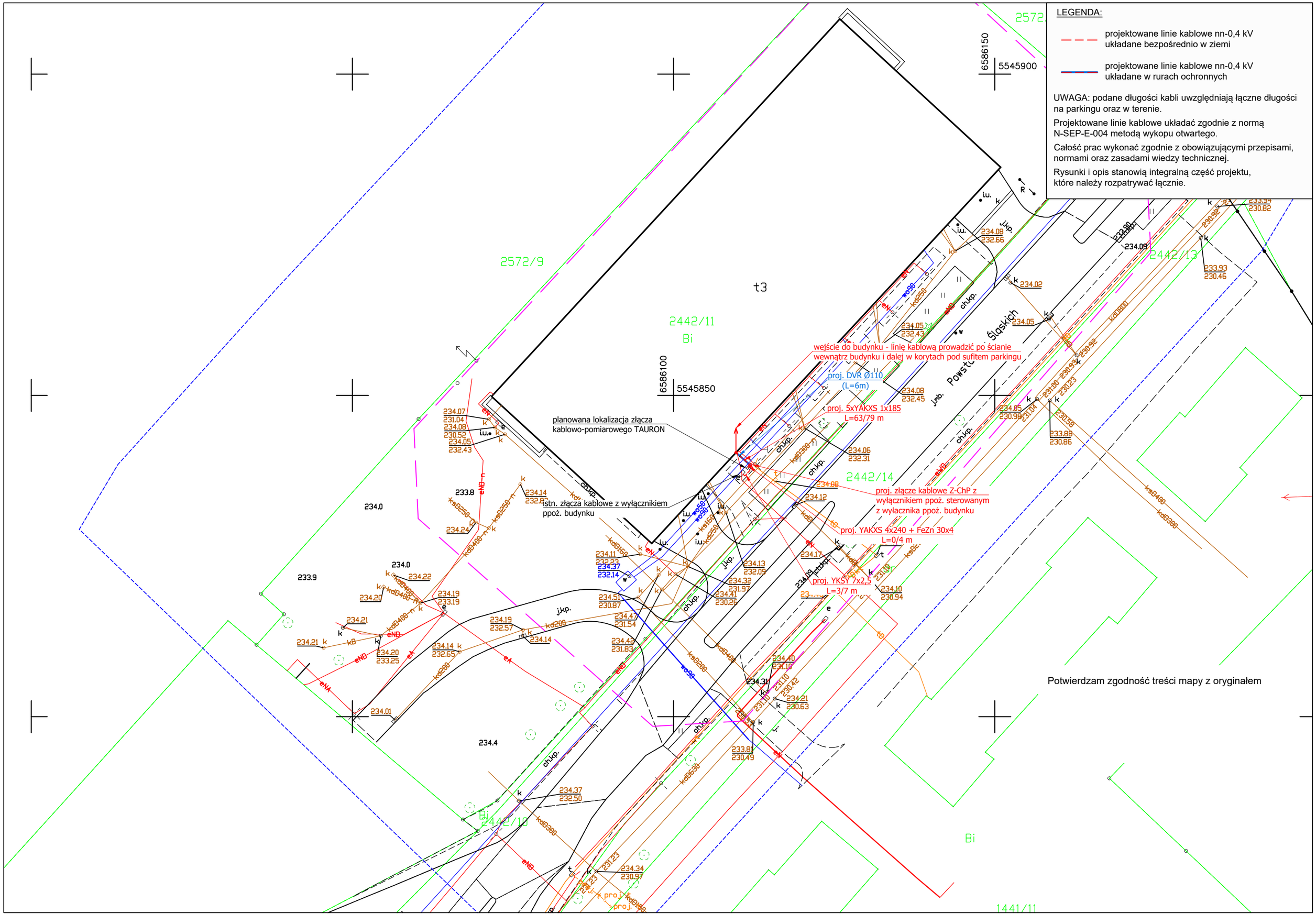

LEGENDA:

projektowane linie kablowe nn-0,4 kV układane w istniejących korytach kablowych

projektowane linie kablowe nn-0,4 kV układane w projektowanych korytach kablowych

wydzielone miejsca parkingowe przeznaczone dla stacji ładowania pojazdów elektrycznych

słupek ochronny o wys. ~1m

UWAGA: podane długości kabli uwzględniają łączne długości na parkingu oraz w terenie.

Całość prac wykonać zgodnie z obowiązującymi przepisami, normami oraz zasadami wiedzy technicznej.

Rysunki i opis stanowią integralną część projektu, które należy rozpatrywać łącznie.

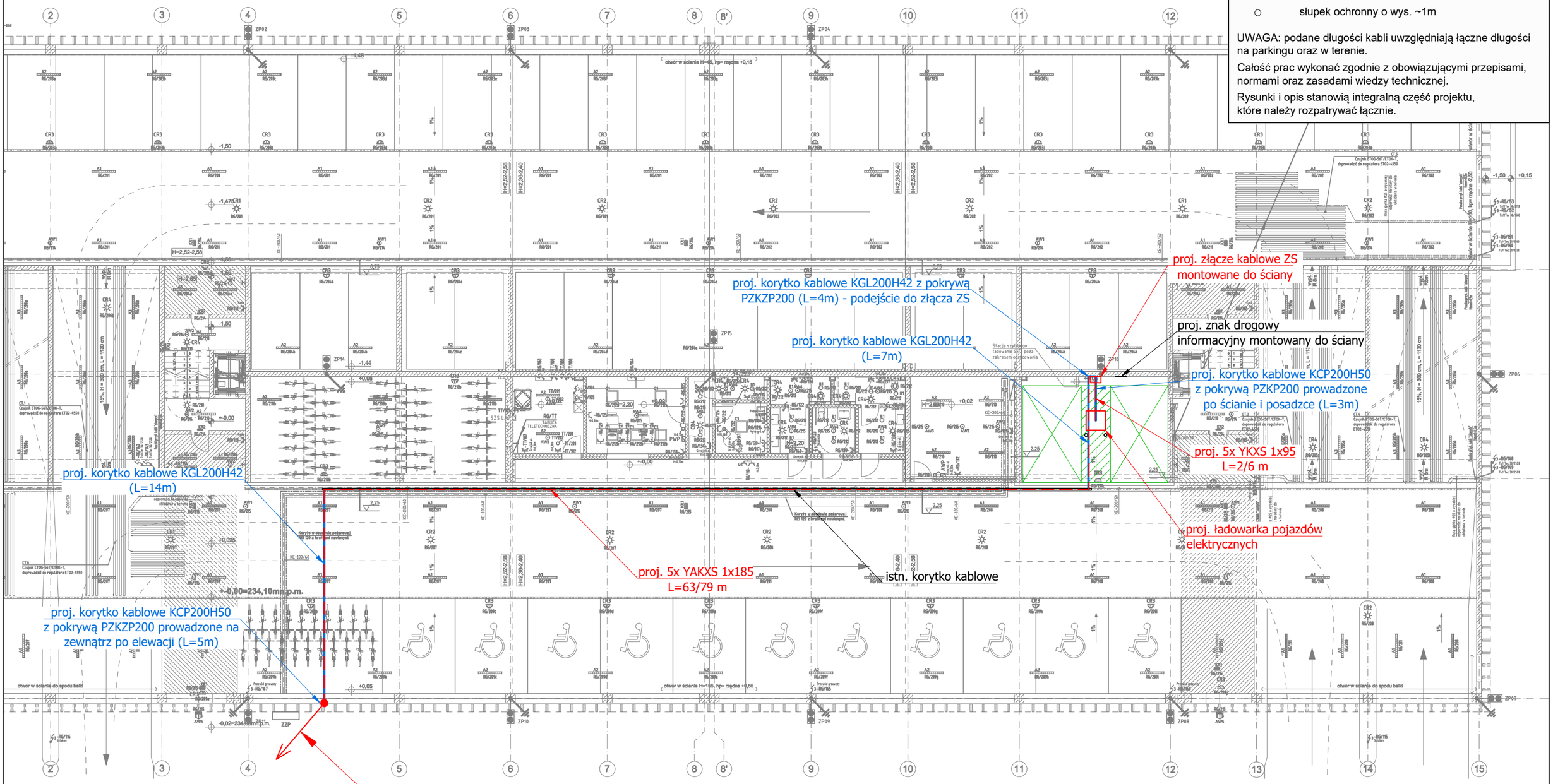

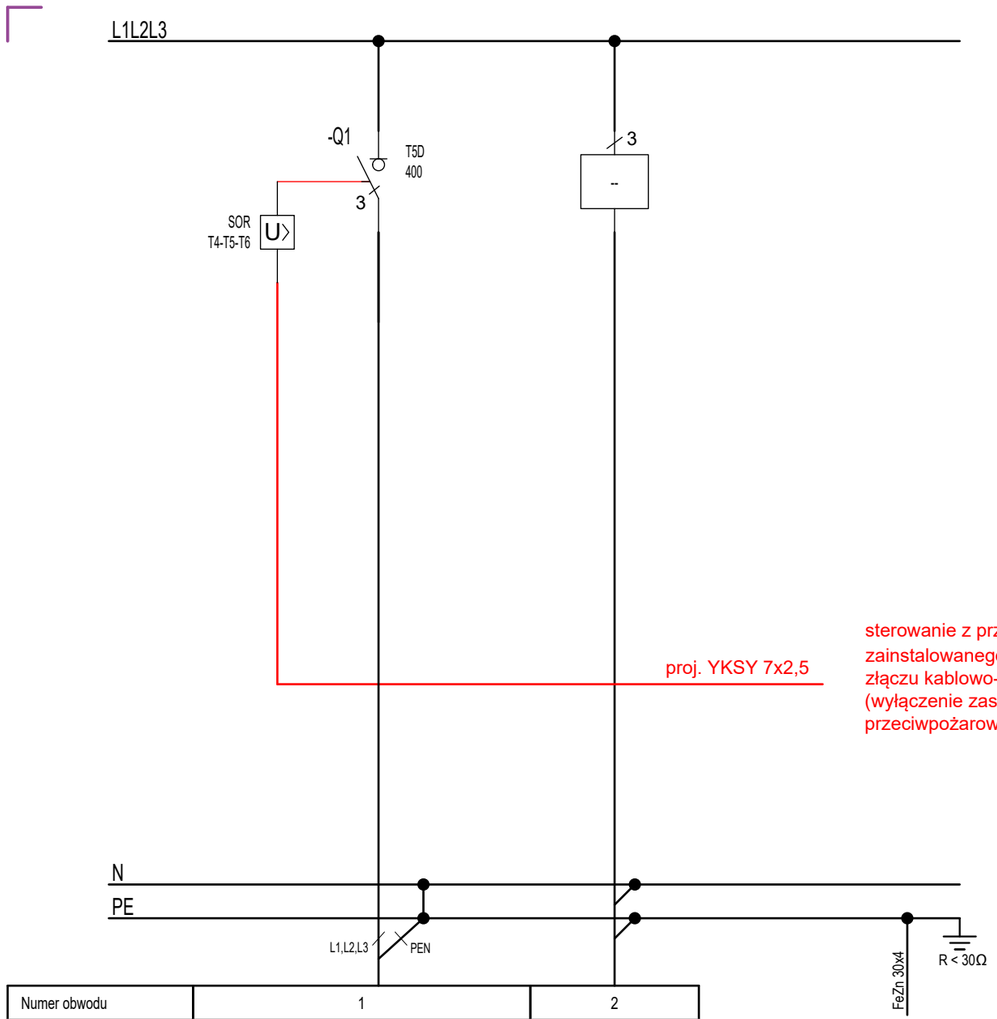

sterowanie z przycisku ppoż. budynku z wyłącznika ppoż. zainstalowanego w złączu ZK-PPOŻ. zlokalizowanego przy złączu kablowo-pomiaroym ZKP budynku
(wyłączenie zasilania instalacji stacji ładowania po zadziałaniu przeciwpożarowego wyłącznika prądu budynku)

Numer obwodu	1	2
Opis	---	---
Moc [kW]/Prąd [A]	150 kW	150 kW
Przewód	4xYAKXS 1x240 + FeZn 30x4	5xYAKXS 1x185
Nazwa obwodu	zasilanie z ZKP	zasilanie złącza ZS

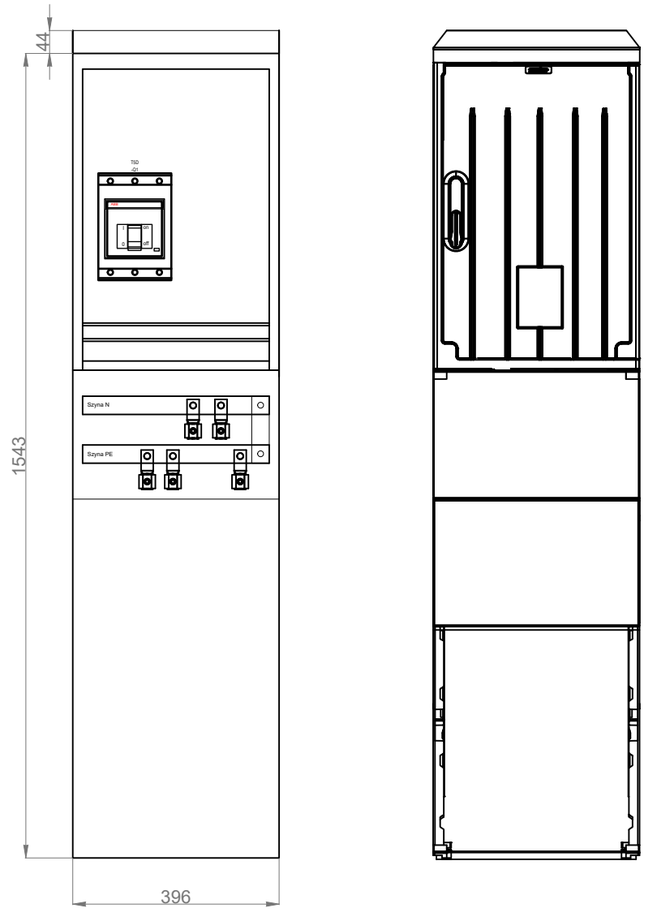

Podstawowe dane techniczne:

Obudowa:	EMITER KSZ 40 x 60 + KF
Napięcie znamionowe:	230/400 V
Napięcie znamionowe izolacji:	500/690 V
Częstotliwość znamionowa:	50~60 Hz
Stopnie ochrony:	IK10, IP 44
Temperatura pracy:	-50~85 C
Klasa ochronności:	II
Wymiary:	szer.: 396 mm
	gł.: 320 mm
	wys.: 1743+44 mm

Uwagi:

1. Instalacja zasilająca: TNC, 3NPE~400/230V 50Hz
2. Instalacja odbiorcza: TNC-S, 3NPE~400/230V 50Hz
3. Ochrona przeciwporażeniowa: samoczynne wyłączenie zasilania.
4. Parametry rozdzielnicy: P_i = 150 kW; I_n = 400 A.
5. Rozdzielnicę odpowiednio oznakować i wyposażyć w aktualny schemat.
6. Aparaty elektryczne pokazane na schemacie podano jako przykładowe i można je zastąpić aparatami innego producenta o nie gorszych parametrach.

Rysunki i opis stanowią integralną część projektu, które należy rozpatrywać łącznie.
Całość prac wykonać zgodnie z obowiązującymi przepisami, normami oraz zasadami wiedzy technicznej.

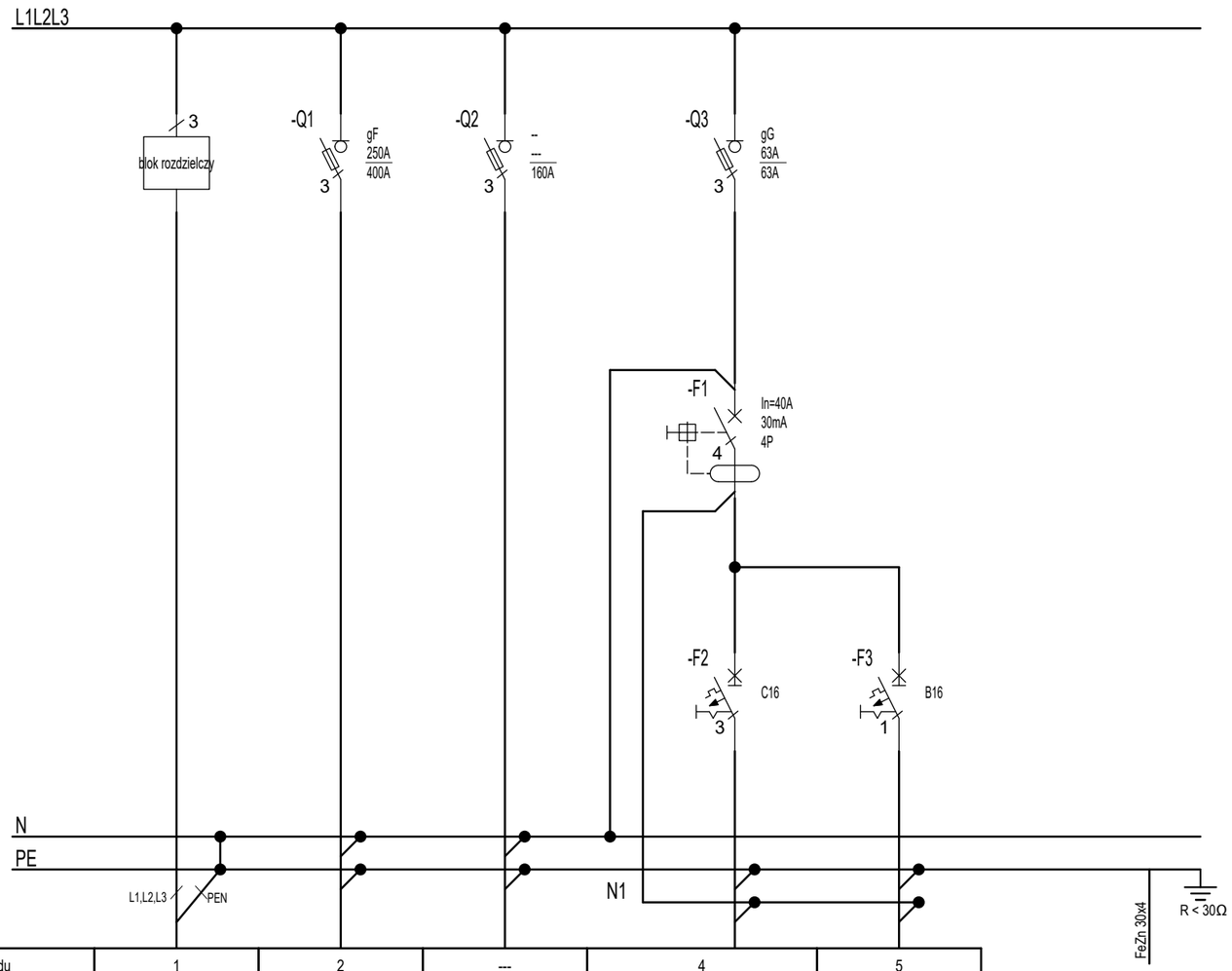

Numer obwodu	1	2	---	4	5
Opis	zasilanie główne	zasilanie	---	zasilanie gniazda	zasilanie gniazda
Moc [kW]/Prąd [A]	150 kW	150 kW	---	---	---
Przewód	5xYAKXS 1x185	5xYKXS 1x95	---	5xLgY 2,5	3xLgY 2,5
Nazwa obwodu	zasilanie z sieci	ładowarka	REZERWA	gniazdo serwisowe 3f 16A	gniazdo serwisowe 1f

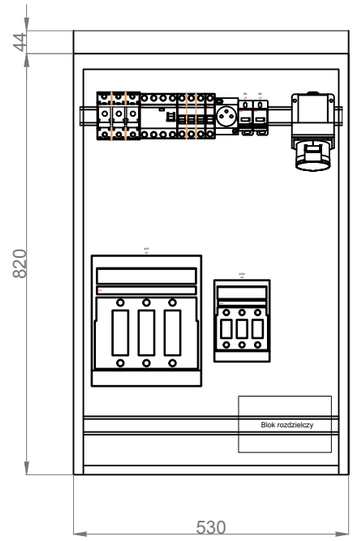

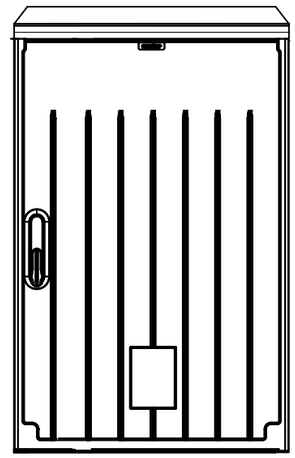

Podstawowe dane techniczne:

Obudowa:	EMITER KSZ 53 x 80
Napięcie znamionowe:	230/400 V
Napięcie znamionowe izolacji:	500/690 V
Częstotliwość znamionowa:	50~60 Hz
Stopnie ochrony:	IK10, IP 44
Temperatura pracy:	-50~85 C
Klasa ochronności:	II
Wymiary:	szer.: 528 mm
	gł.: 320 mm
	wys.: 1064+44 mm

Uwagi:

1. Układ sieci TN-S, 3NPE~400/230V 50Hz
2. Ochrona przeciwporażeniowa: samoczynne wyłączenie zasilania.
3. Parametry rozdzielnicy: P_i = 150 kW; I_n = 400 A.
4. Rozdzielnicę odpowiednio oznakować i wyposażyć w aktualny schemat.
5. Aparaty elektryczne pokazane na schemacie podano jako przykładowe i można je zastąpić aparatami innego producenta o nie gorszych parametrach.

Rysunki i opis stanowią integralną część projektu, które należy rozpatrywać łącznie.
Całość prac wykonać zgodnie z obowiązującymi przepisami, normami oraz zasadami wiedzy technicznej.